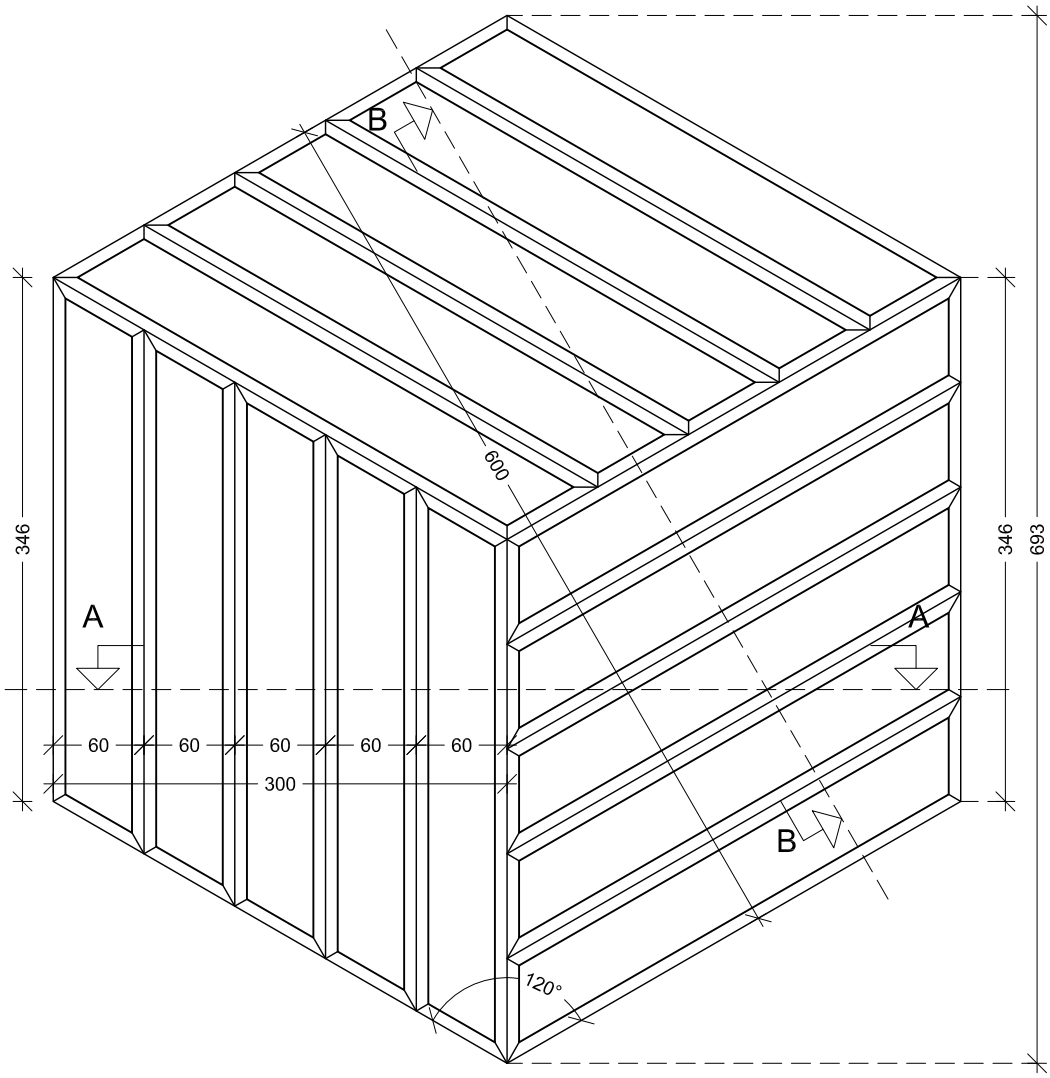

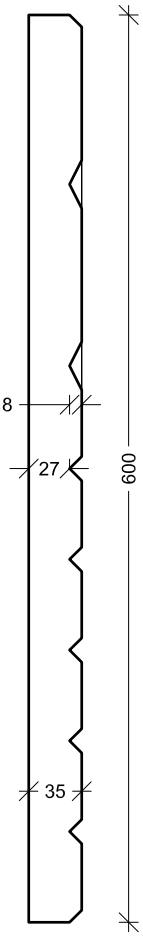

LONGITUDINAL SECTION B-B

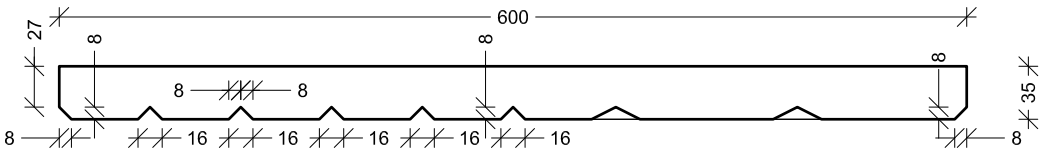

CROSS SECTION A-A

NAME	Troldtekt ® rhomb hatch mini			Troldtekt.
CONTENT				
SCALE 1:5	INIT MCH	REV. NO.	DATE 29-03-2019	

Troldtekt ® rhomb hatch mini EN.dwg